Giữ Cho Dầu Mỡ ở Ngoài Hệ Thống

Các Chỉ Tiêu Kỹ Thuật Có Thể Chấp Nhận Được cho Thiết Bị Tách Dầu Mỡ

Mọi Thiết Bị Tách Dầu Mỡ (Grease Interceptors – GIs) sẽ:

- Phải được Hiệp Hội Quốc Tế Các Viên Chức về Đường Ống Nước và Cơ Khí (International Association of Plumbing and Mechanical Officials – IAPMO) chấp thuận chiếu theo Pháp Lệnh Sử Dụng Hợp Vệ Sinh.
- Được lắp đặt theo các chỉ tiêu kỹ thuật của nhà chế tạo và tuân thủ theo các đòi hỏi hiện hành của địa phương, tiểu bang, và liên bang.
- Được ấn định kích cỡ bởi Thành Phố San José, Ban Dịch Vụ Môi Sinh (Environmental Services Department – ESD).
- Tối thiểu là 1,000 ga lông trừ khi được ESD cho phép.
- Bao gồm các cửa cống đậy trên các lỗ vào, lỗ thoát, và (các) tường tiêu năng, các ống nước đứng nhằm các mục đích tiếp cận, kiểm tra, và dọn dẹp.
- Bao gồm các miếng đậy chỗ tiếp cận hình tròn có đường kính 24 inch.
- Bao gồm khoảng hở 12 inch từ đáy sàn của các Thiết Bị Tách Dầu Mỡ tới đáy của các ống nước đứng.
- Bao gồm sự quan sát trước khi làm thử theo quyền hạn hiện hành trước khi lấp hố.
- Bao gồm các nối kết với tất cả thiết bị tạo ra dầu mỡ.
- Bao gồm một hộp mẫu (xem hình minh họa ở mặt bên kia). Loại được ưa chuộng là hộp mẫu hình tròn có dung lượng 5 ga lông và tọa lạc ngay dưới dòng từ GI. Hộp mẫu sẽ có một cầu trượt thủy động khoảng sáu (6) inch hoặc hình chữ T trên mặt chảy vào của hộp mẫu (giống như hình chữ T ở mặt chảy vào của GI).

Thiết Bị Tách Dầu Mỡ

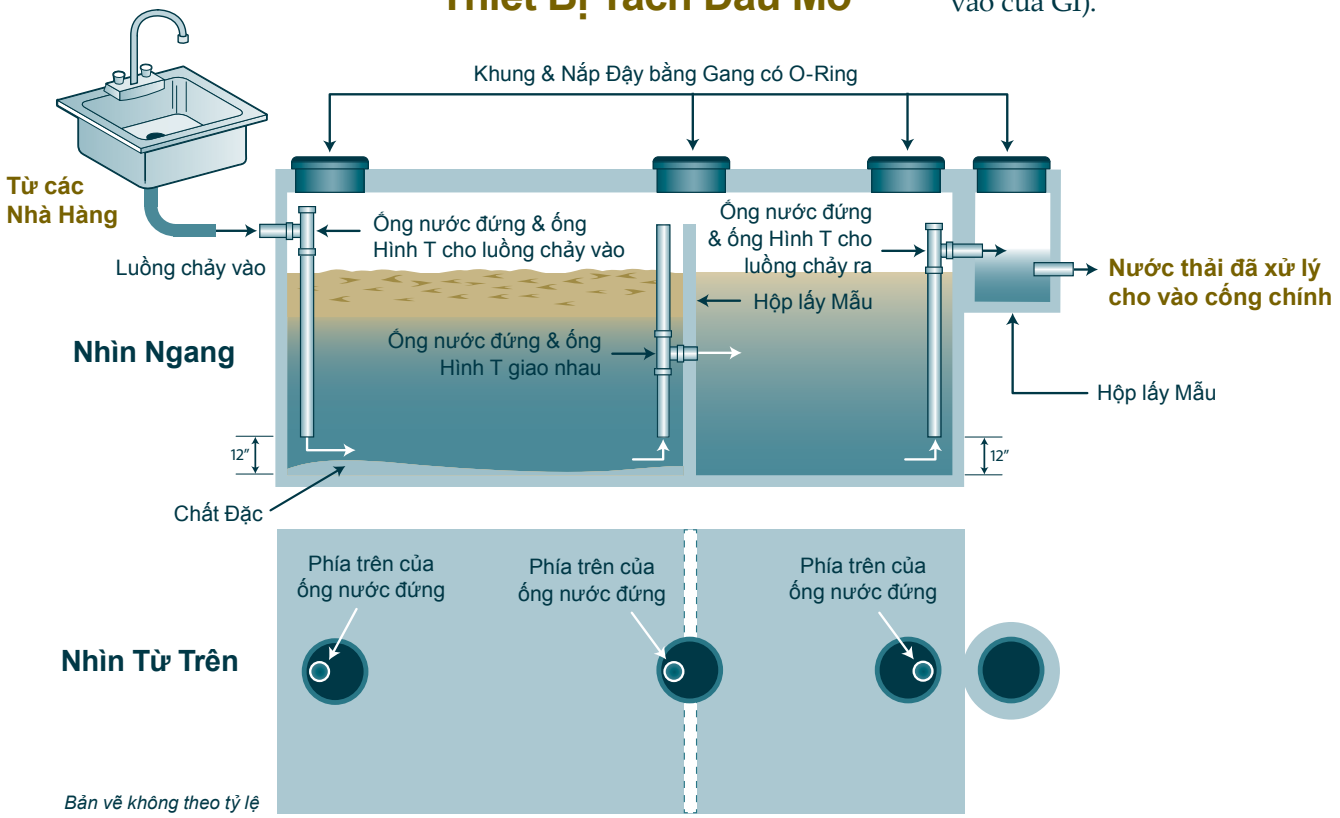

Bản vẽ không theo tỷ lệ

Dầu mỡ trong hệ thống gây trở ngại cho các cống thoát nước mưa và các cống vệ sinh và làm tăng chi phí vận hành.

Hộp lấy Mẫu

Nhìn Ngang
Hình cắt ngang

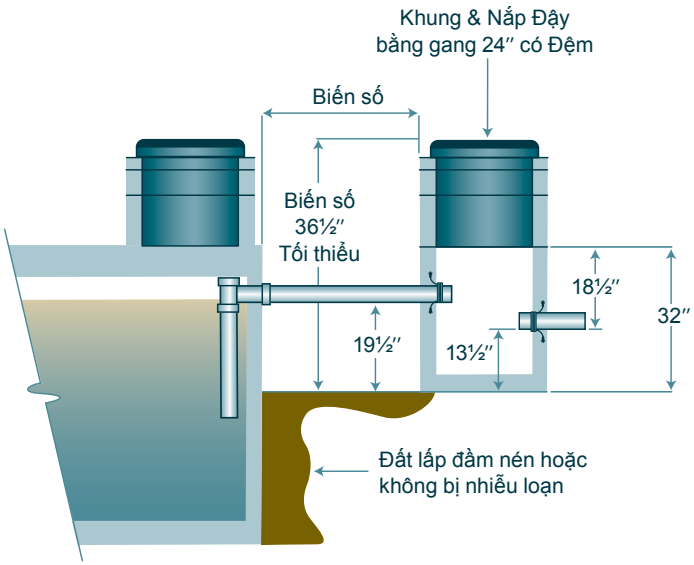

Nhìn Từ Trên
Lấy nắp đậy và
ống đứng ra

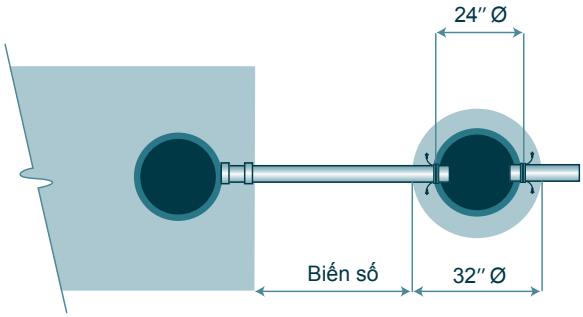

Danh sách các công ty bán Thiết Bị Tách Dầu Mỡ

- **Jensen Precast**
  www.jensenprecast.com
  (707) 429-5500
- **Don Chapin Company**
  www.donchapin.com
  (831) 449-4273
- **US Concrete — Precast Group**
  www.us-concreteprecast.com
  (925) 960-8740
- **Greenturtle — Proceptor**
  www.greenturtletech.com
  (877) 428-8187
- **MC Nottingham**
  www.mcnottingham.com
  (800) 834-9655

Không có ngụ ý hoặc hiểu rằng Ban Dịch Vụ Môi Sinh của Thành Phố San José phê chuẩn các công ty này hoặc chất lượng công việc của họ. Do lịch sự mà danh sách này được phổ biến và đó chỉ là một phần danh sách các công ty bán GI tại vùng này. Người thuê mướn bất cứ công ty nào nêu trên có trách nhiệm xác minh về khả năng chuyên môn của họ và các tham khảo cũng như sự tuân thủ của họ với các thể lệ về xử lý và vận chuyển chất thải. Bản này nhằm mục đích sử dụng tại vùng greater San José.

Để biết thêm chi tiết:

City of San José Environmental Services
Watershed Protection Division
200 E. Santa Clara Street, Floor 7
San José, CA 95113
(408) 945-3000
Fax: (408) 271-1930
www.sanjoseca.gov/restaurants

Nếu quý vị có bất cứ câu hỏi nào, xin gọi số (408) 945-3000 để nói chuyện với một Kiểm Tra Viên về Môi Sinh.
Tài liệu này và các tài liệu tiếp ngoại khác hiện có tại www.sanjoseca.gov/bestpractices-for-restaurants.

San José-Santa Clara Regional Wastewater Facility

Phục vụ cho các thành phố San José, Santa Clara, và Milpitas, Cupertino Sanitary District, West Valley Sanitation District (bao gồm các thành phố Campbell, Los Gatos, Monte Sereno, và Saratoga), County Sanitation District Số 2-3, và Burbank Sanitary District.

City of San José
Capital of Silicon Valley
Environmental Services

Chiếu theo Đạo Luật Người Mỹ bị Khuyết Tật, các tài liệu về Dịch Vụ Môi Sinh của Thành Phố San José có thể có sẵn khi có yêu cầu dưới các dạng thức khác, như chữ nổi Braille, chữ in khổ lớn, băng ghi âm hoặc đĩa vi tính. Có thể thực hiện yêu cầu bằng cách gọi số (408) 945-3000 (Tiếng Nói) hoặc (800) 735-2929 (Dịch Vụ Tiếp Vận California – CRS).

♻ In trên giấy tái chế 0215/onlineonly/00/JY/IX/aa
Acceptable Specifications for Grease Interceptors – Vietnamese